HYDRO
Handelsges.m.b.H.
FN 71455 g DVR-Nr. 0825867
Heid - Werkstraße 13, A - 2000 Stockerau
Tel. 02266/67516 Fax. 02266/67518-22
e-mail. hydro-cardan@aon.at Internet: www.hydro-cardan.at
CARDAN

# Sperrventil

# VBSO
# DHRV
# DHRV/L

hydraulik

## Anwendung:

Sperrventile werden hauptsächlich genutzt um einen Hydraulikzylinder in einer bestimmten Position zu halten. Es gibt sie grundsätzlich in einfachwirkender (**VBSO** ) oder zweifachwirkender (**DHRV** ) Ausführung.
Der Pilotdruck in der Leitung C1 erlaubt das Öffnen der Leitung V2-C2 und umgekehrt.Ist kein Druck in den Leitungen V1 ,V2 vorhanden so wird der Zylinder in der Position gehalten.

## Technische Daten:

### VBSO

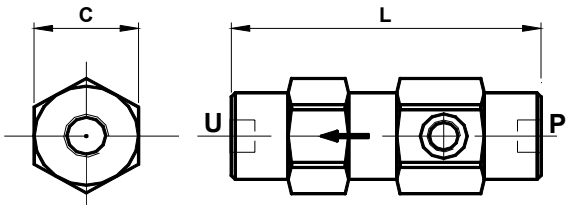


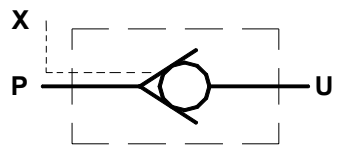


| Artikel-Nr. | Typ | max. Durchfluss [l/min] | max. Druck [bar] | P - U | Abmessungen [mm] | |
|---|---|---|---|---|---|---|
| | | | | | A | B |
| | **VBSO 14** | 15 | 350 | 1/4" | 103 | 36 |
| | **VBSO 38** | 30 | 300 | 3/8" | 109 | 36 |
| | **VBSO 12** | 50 | 300 | 1/2" | 120 | 40 |
| | **VBSO 34** | 80 | 300 | 3/4" | 131 | 55 |

**Technische Daten:**

## DHRV

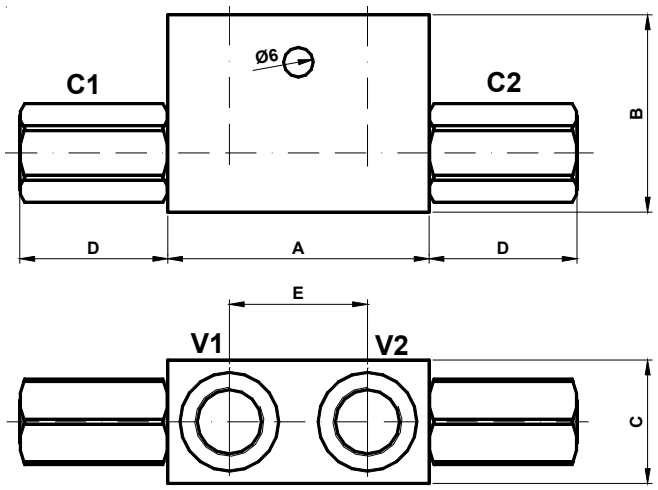


## Ausführung: DHRV - 12 L

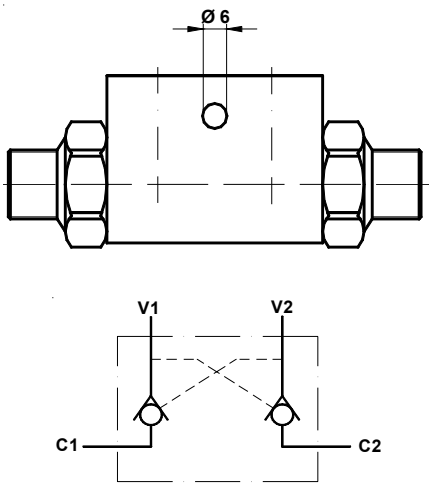


| Artikel-Nr. | Typ | max. Durchfluss [l/min] | max. Druck [bar] | C1 - V1 C2 - V2 | Abmessungen [mm] | | | | |
|---|---|---|---|---|---|---|---|---|---|
| | | | | | A | B | C | D | E |
| | **DHRV 06 - 14** | 20 | 350 | 1/4" | 53 | 40 | 25 | 35 | 28 |
| | **DHRV 10 - 38** | 35 | 350 | 3/8" | 64 | 40 | 30 | 32 | 38 |
| | **DHRV 12 - 12** | 50 | 350 | 1/2" | 72 | 50 | 35 | 42 | 39 |
| | **DHRV 16 - 34** | 100 | 350 | 3/4" | 120 | 70 | 50 | 46 | 60 |
| | **DHRV 10 - 12L - 38** | 35 | 350 | 3/4" | 64 | 40 | 30 | - | 38 |

## DHRV/L

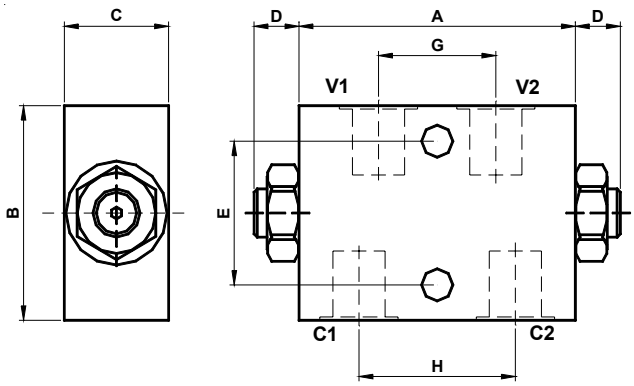


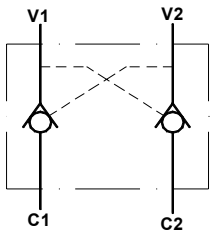


| Artikel-Nr. | Typ | max. Durchfluss [l/min] | max. Druck [bar] | C1 - V1 C2 - V2 | Abmessungen [mm] | | | | | | |
|---|---|---|---|---|---|---|---|---|---|---|---|
| | | | | | A | B | C | D | E | G | H |
| | **DHRV/L 06 - 14** | 20 | 350 | 1/4" | 80 | 60 | 30 | 11 | 40 | 40 | 68 |
| | **DHRV/L 10 - 38** | 35 | 350 | 3/8" | 80 | 60 | 30 | 11 | 40 | 32 | 68 |
| | **DHRV/L 12 - 12** | 50 | 350 | 1/2" | 80 | 70 | 30 | 11 | 40 | 40 | 68 |


Tel.: 02266/67516 Fax.: 02266/67518-22
e-mail: hydro-cardan@aon.at
Internet: www.hydro-cardan.at